BLOCS DE GUIDAGE

Glissières de guidage hautes en béton

Type Tric-Bloc 2 m. embout double effet ou simple effet

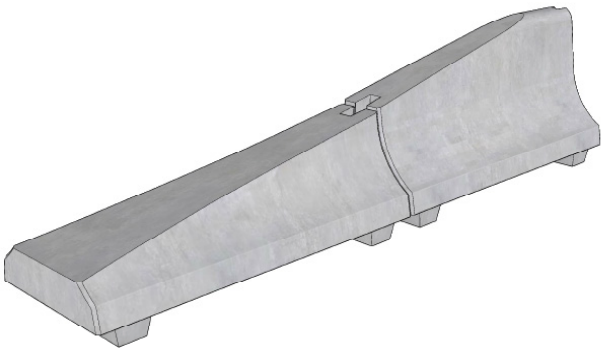

1

CARACTÉRISTIQUES :

- béton autocompactant;
- armé;
- connexion articulée;
- chanfrein : 15/15 mm;

MODÈLES :

- embout petit :
  - double ou simple effet;
  - poids : ± 900 kg;
  - hauteur : de 27 cm à 63 cm;
- embout grand :
  - double ou simple effet;
  - poids : ± 1500 kg
  - hauteur : van 63 cm tot 97 cm;

VUE LATÉRALE PETIT

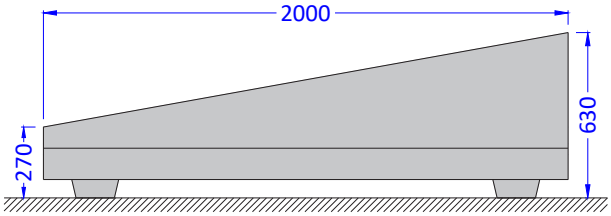

2

VUE LATÉRALE GRAND

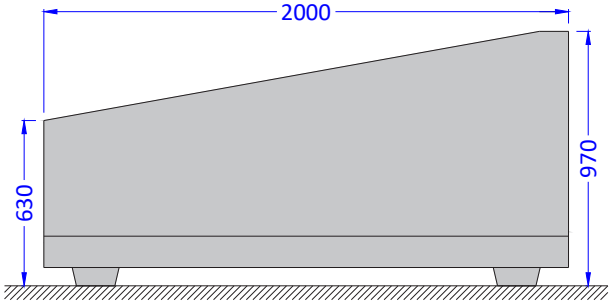

3

Lithobeton sa - Kanaalstraat 18 - 8470 Gistel-Snaaskerke - T: +32 (0)59 27 60 60 - info@lithobeton.be